位置図

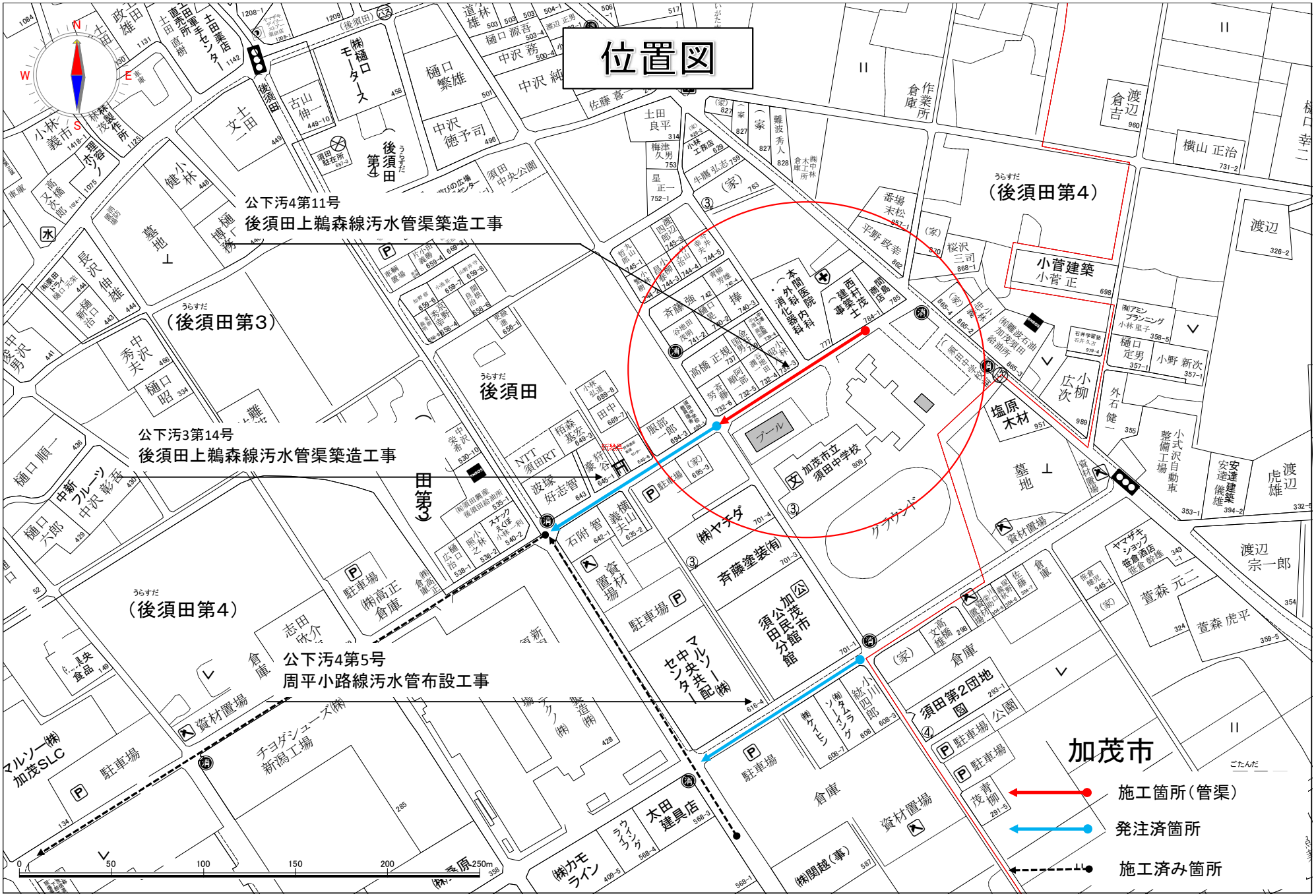
公下汚4第11号
後須田上鵜森線汚水管渠築造工事
公下汚3第14号
後須田上鵜森線汚水管渠築造工事
公下汚4第5号
周平小路線汚水管布設工事
加茂市
施工箇所（管渠）
発注済箇所
施工済み箇所
250m

平面図 S=1:500

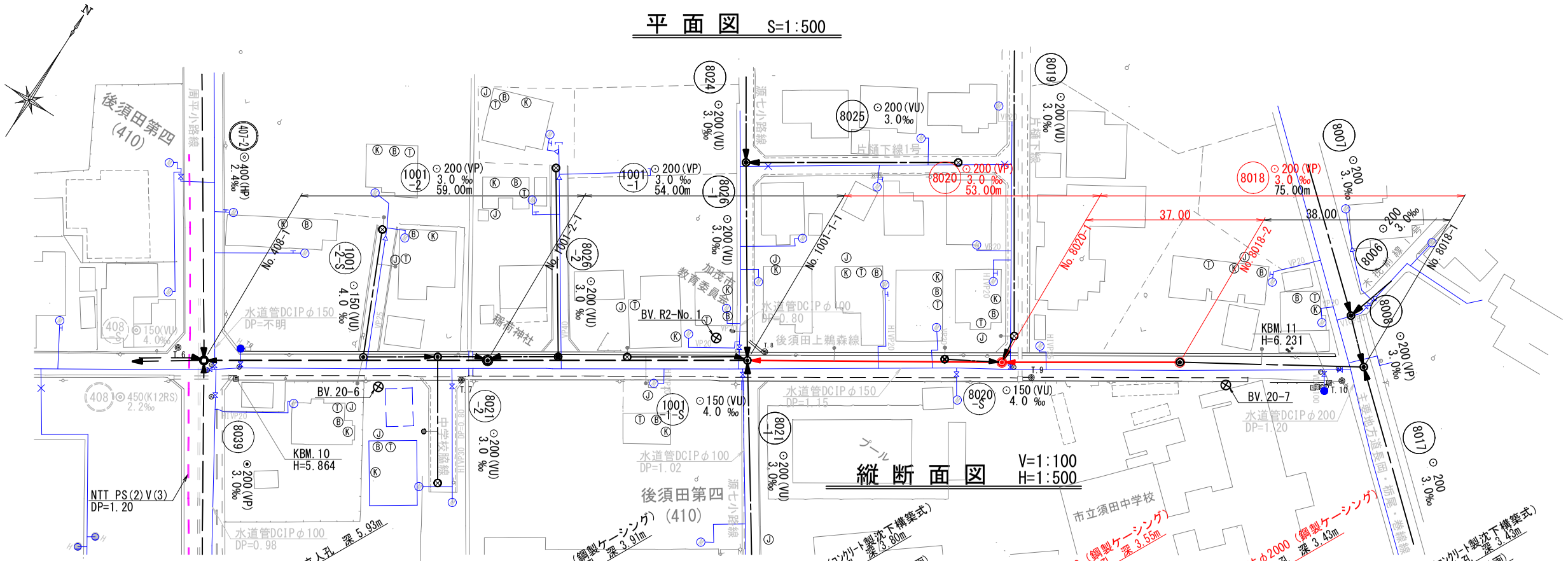

縦断面図 V=1:100 H=1:500

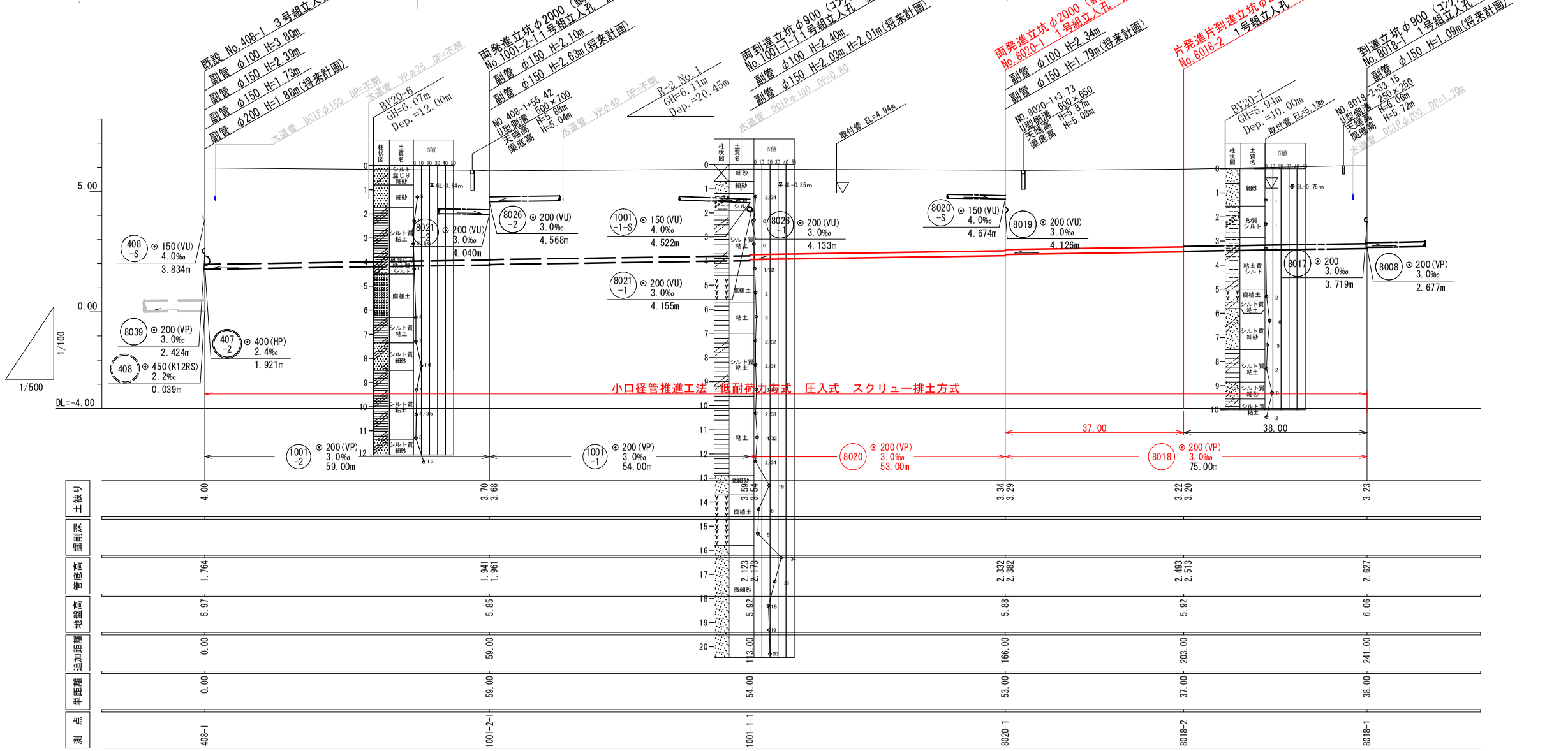

位置図 S=1:10,000

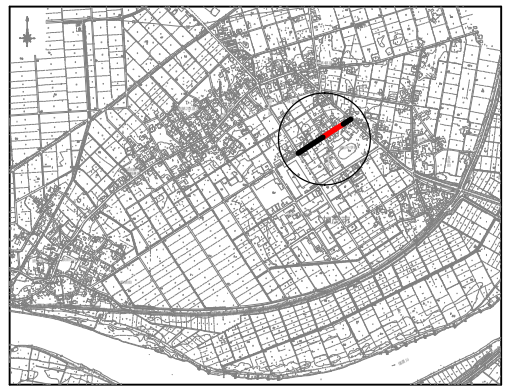

座標一覧表

測点名	X座標	Y座標
T.6	655.959	1002.096
T.7	662.552	943.165
T.8	656.466	880.115
T.9	661.619	824.601
T.10	662.099	760.030
No.408-1	658.560	995.855
No.8018-1	658.464	754.635
No.8018-2	658.449	792.662
No.8020-1	658.539	829.686
No.1001-1-1	658.620	882.732
No.1001-2-1	658.607	936.773

凡例

記号	名称	記号	名称
	1号マンホール		汚水・新設管
	2号マンホール		汚水・既設管
	3号マンホール		汚水・将来流入管
	小型マンホール		水道管
	副管取付け		NTTケーブル
	汚水桝(内径200)		

1001-1 1001-2 8018 8020

事業名	加茂市公共下水道事業
工事名	後須田上鵜森線汚水管渠築造工事
施設名	
工事箇所	加茂市 大字後須田 地内
図面名称	平面図・縦断面図・位置図
縮尺	図示
令和 年 月 作成	図番

新潟県加茂市上下水道課

横断面図(その1) S=1:100

8018-1①

GH=6.06

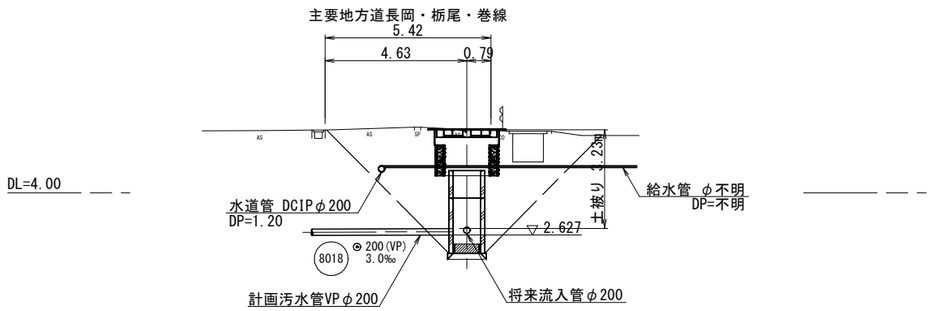

8020-1

GH=5.88

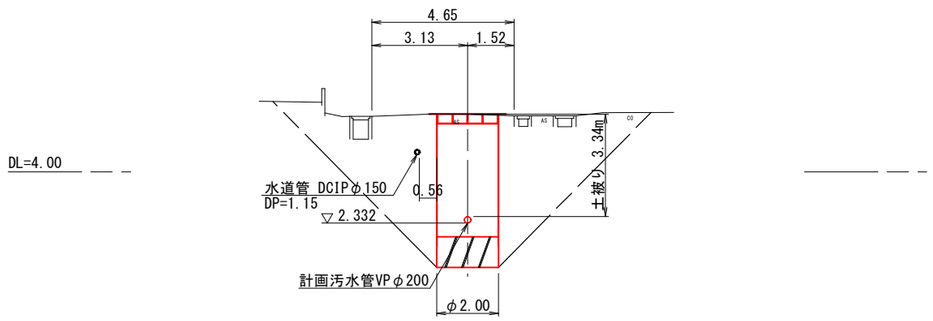

8018-1②

GH=6.06

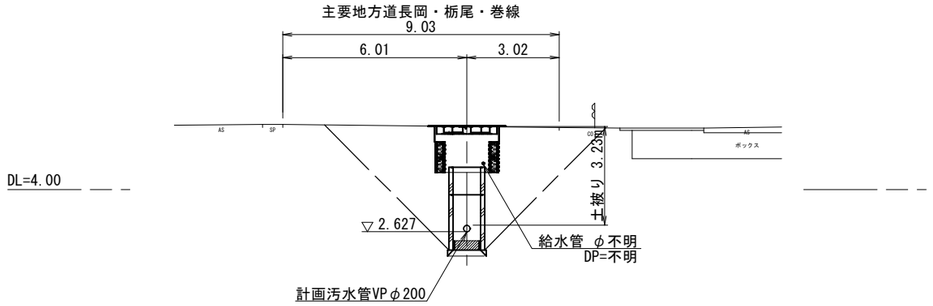

1001-1-1

GH=5.92

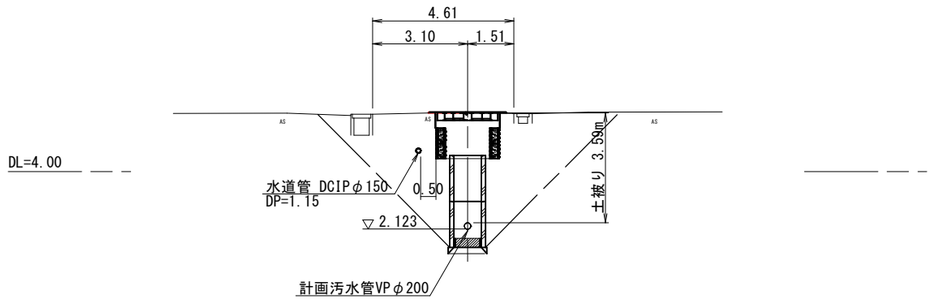

8018-2

GH=5.92

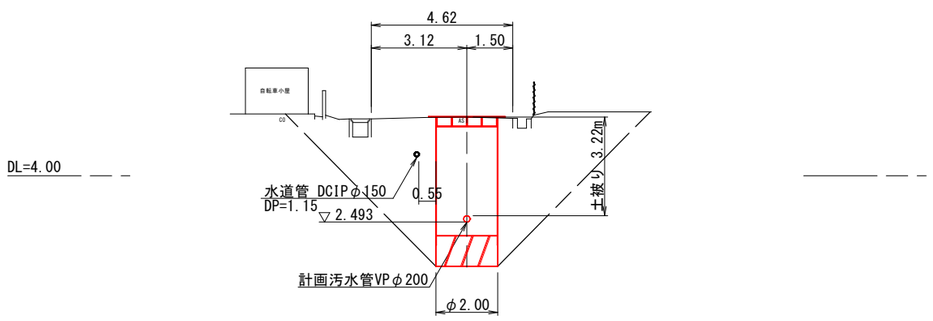

1001-2-1

GH=5.85

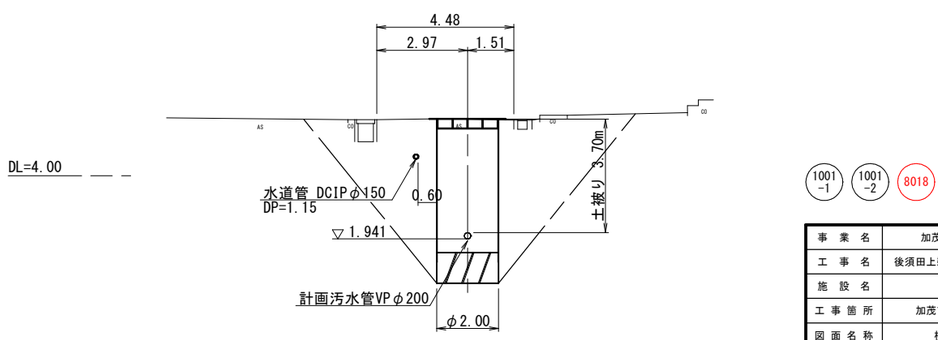

1001-1 1001-2 8018 8020

事業名	加茂市公共下水道事業
工事名	後須田上鵜森線汚水管渠築造工事
施設名	
工事箇所	加茂市 大字後須田 地内
図面名称	横断面図(その1)
縮尺	1:100
令和 年 月 作成	図番
新潟県加茂市上下水道課	

推進工事概要図(その1)

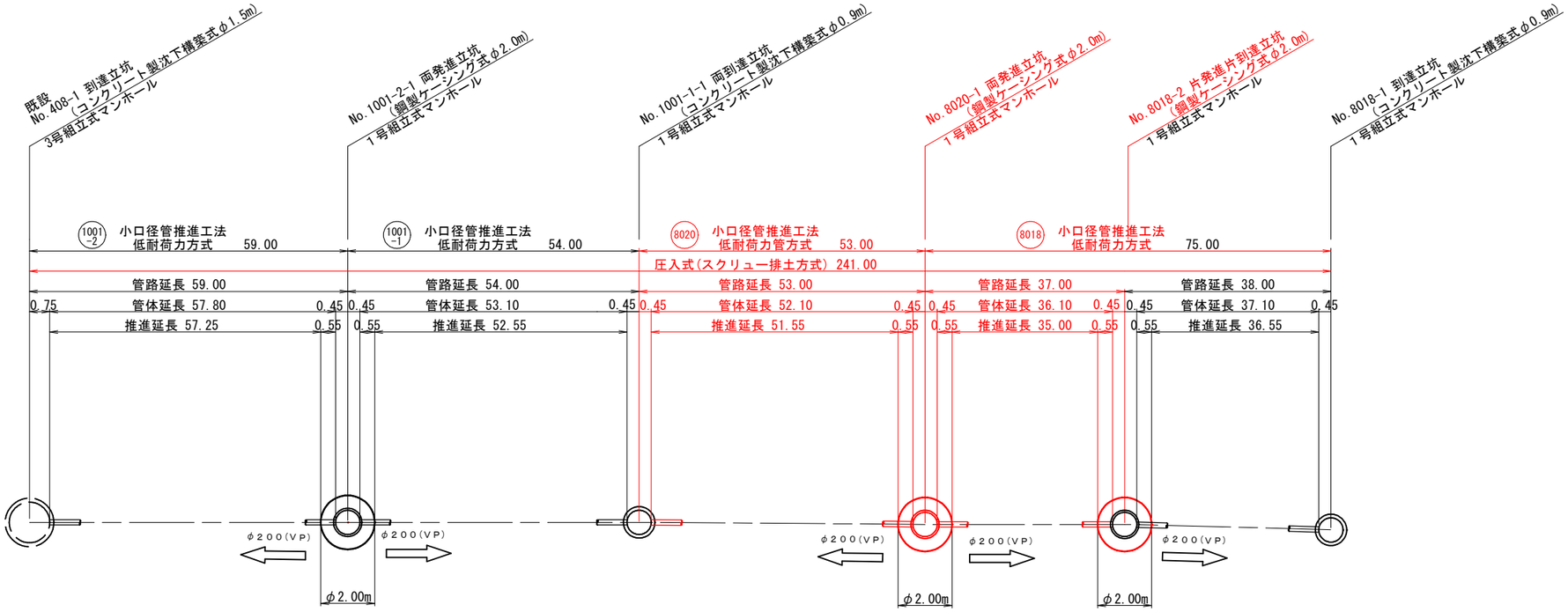

推進工事材料表

工法名称	管径(管種)	推進区間		管路延長 (m)	管体延長 (m)	推進延長 (m)	空伏延長 (m)	推進工法用硬質塩化ビニル管(VP) L=1.00m(本) 標準管(本)	先頭管(本)	最終管(本)	坑口工 ｹｰｼﾝｸﾞ立坑用(箇所)	既設ﾏﾝﾎｰﾙ用(箇所)	専用(箇所)	ｹｰｼﾝｸﾞ立坑用可とう継手(箇所)	マンホール用可とう継手(箇所)	備考
小口径管推進工法 低耐荷力管方式 圧入式(スクリュー排土方式)	φ200 (VP)	8018	~~No.8018-1 ～ No.8018-2~~	~~38.00~~	~~37.10~~	~~36.55~~	~~0.55~~	~~36~~	~~1~~	~~1~~	~~1~~	~~—~~	~~1~~	~~1~~	~~1~~	
			No.8018-2 ～ No.8020-1	37.00	36.10	35.00	1.10	35	1	1	2	—	—	2	—	
			~~計~~	~~75.00~~	~~73.20~~	~~71.55~~	~~1.65~~	~~71~~	~~2~~	~~2~~	~~3~~	~~—~~	~~1~~	~~3~~	~~1~~	
		8020	No.8020-1 ～ No.1001-1-1	53.00	52.10	51.55	0.55	51	1	1	1	1	—	1	1	
		~~1001-1~~	~~No.1001-1-1 ～ No.1001-2-1~~	~~54.00~~	~~53.10~~	~~52.55~~	~~0.55~~	~~52~~	~~1~~	~~1~~	~~1~~	~~—~~	~~1~~	~~1~~	~~1~~	
		~~1001-2~~	~~No.1001-2-1 ～ No.408-1~~	~~59.00~~	~~57.80~~	~~57.25~~	~~0.55~~	~~56~~	~~1~~	~~1~~	~~1~~	~~1~~	~~—~~	~~1~~	~~1~~	

1001-1 1001-2 8018 8020

事業名	加茂市公共下水道事業
工事名	後須田上鵜森線汚水管渠築造工事
施設名	
工事箇所	加茂市 大字後須田 地内
図面名称	推進工事概要図(その1)
縮尺	No Scale
令和 年 月 作成	図番
新潟県加茂市上下水道課	

No.1001-1-1　両到達立坑構造図・薬液注入工図　S=1:30
（コンクリート製沈下構築式φ900）

Ａ－Ａ断面図

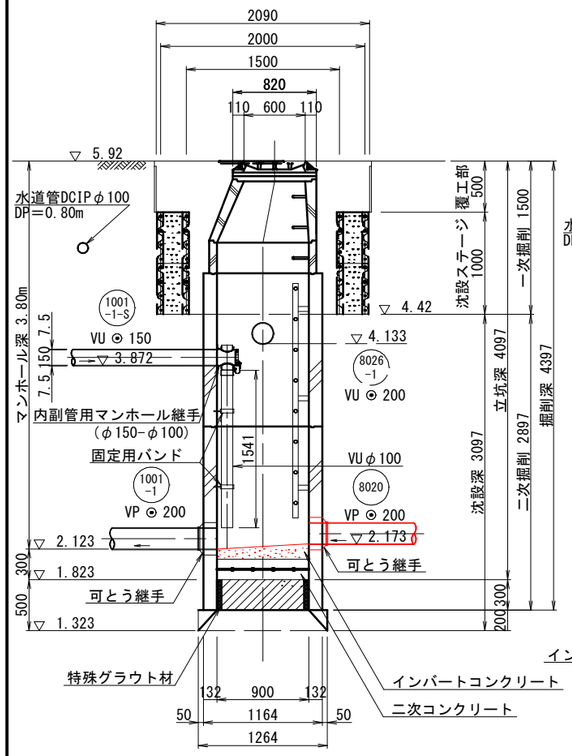

Ｂ－Ｂ断面図

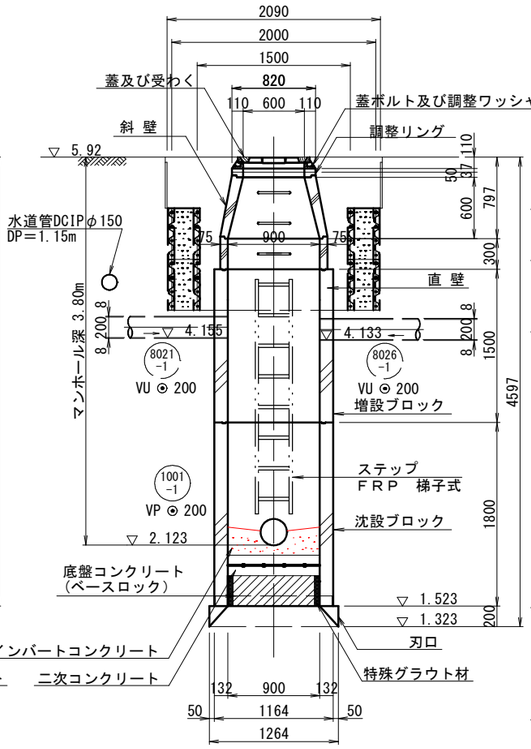

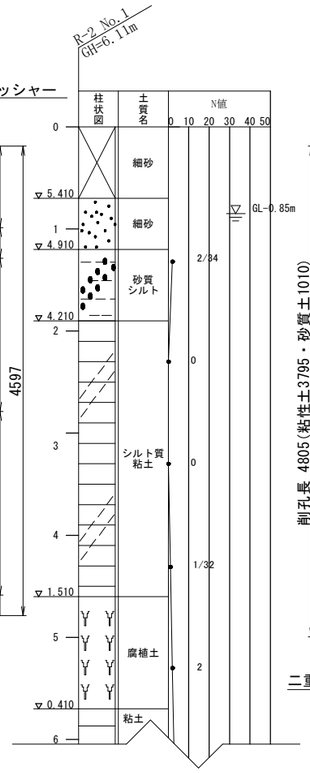

薬液注入工 詳細図
縦 断 面 図

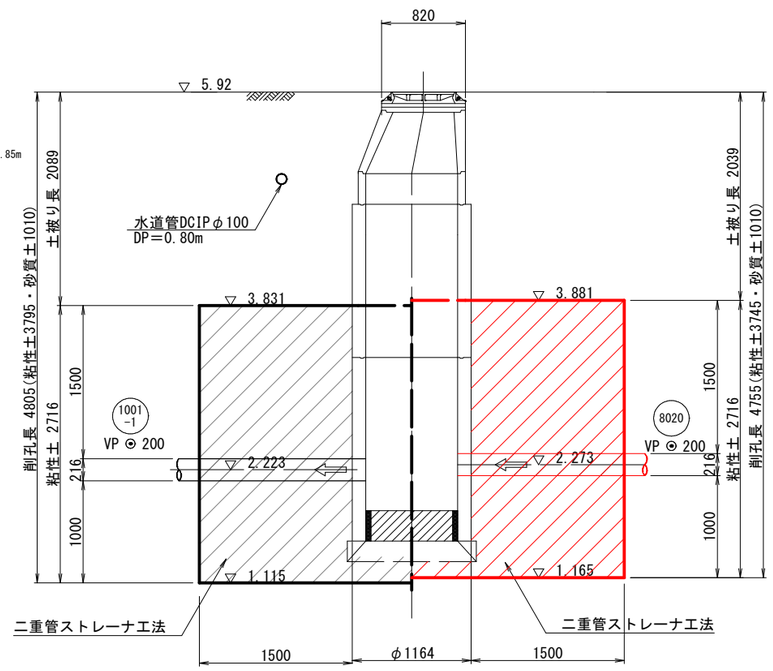

１ － １

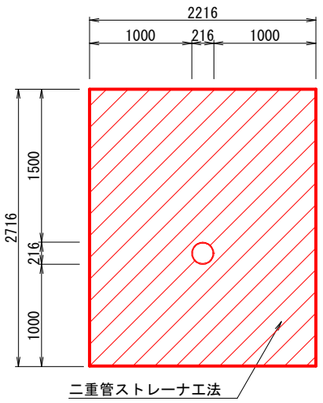

平 面 図

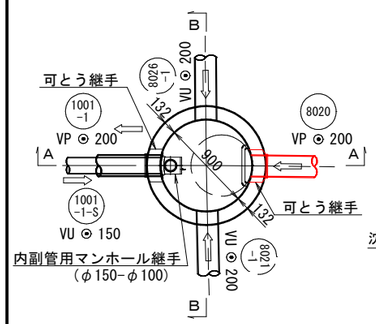

土留掘削・沈設ステージ・円径覆工設置仮設図

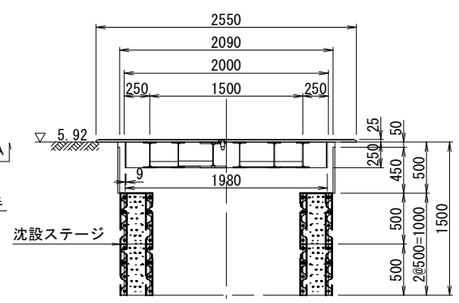

円径覆工板平面図

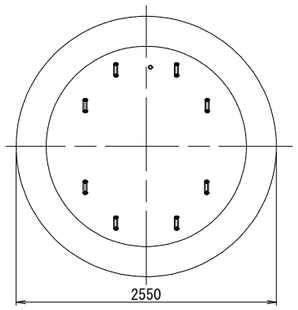

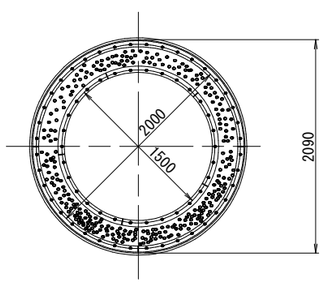

底盤部配筋図

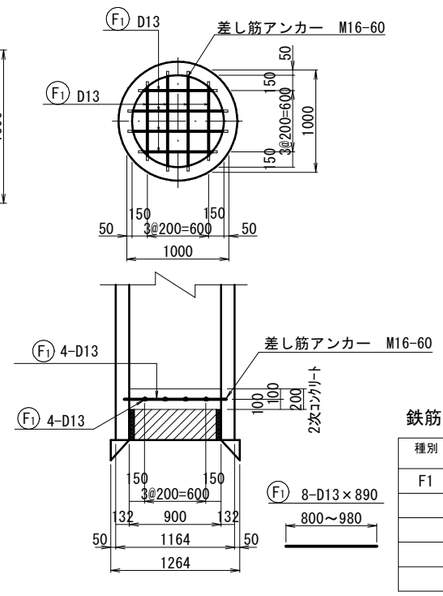

平 面 図

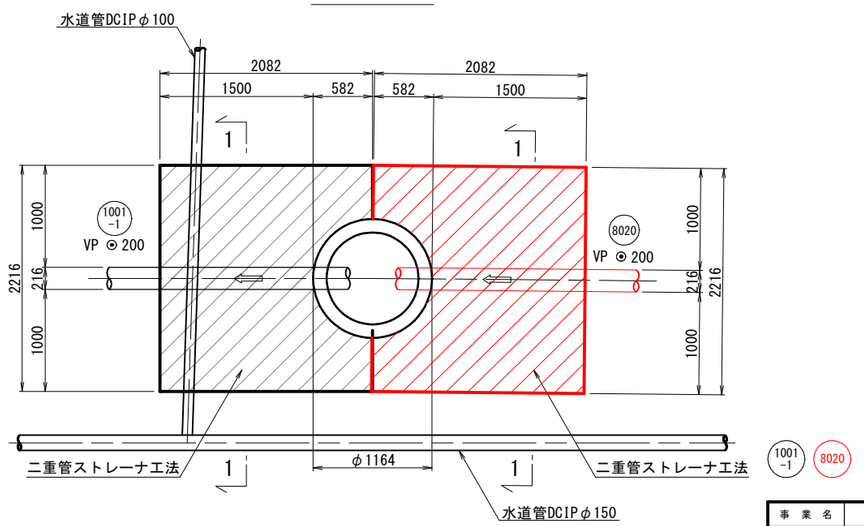

鉄筋重量表

種別	鉄筋径	長さ (mm)	本数 (本)	単位質量 (kg／m)	一本当り質量 (kg／本)	質量 (kg)	摘要
F1	D13	890	8	0.995	0.886	7.1	平均長
			D13			7.1 kg	
			合計			7.1 kg	

事業名	加茂市公共下水道事業
工事名	後須田上鵜森線汚水管渠築造工事
施設名	
工事箇所	加茂市 大字後須田 地内
図面名称	No.1001-1-1 両到達立坑構造図・薬液注入工図
縮尺	1：30
令和 年 月 作成	図番

新潟県加茂市上下水道課

No.8018-2 片発進片到達立坑構造図・薬液注入工図　S=1:30
(鋼製ケーシング式)

立坑平面図
平面図

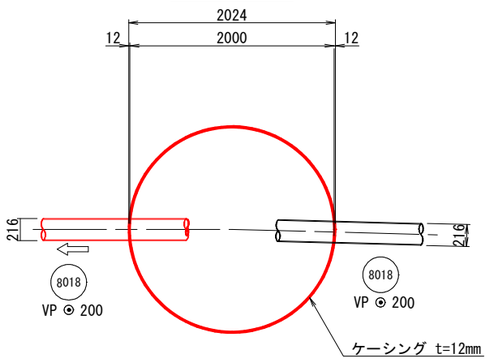

覆工板設置図
平面図

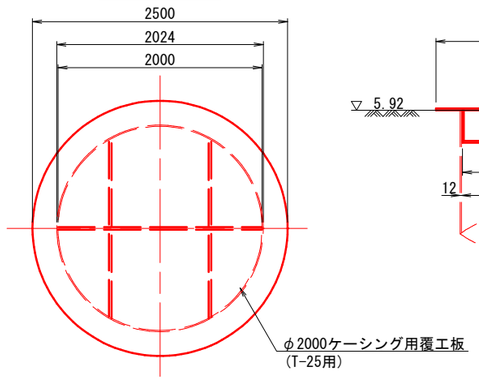

側面図

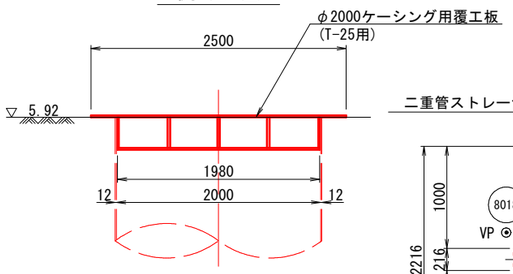

薬液注入工 詳細図
平面図

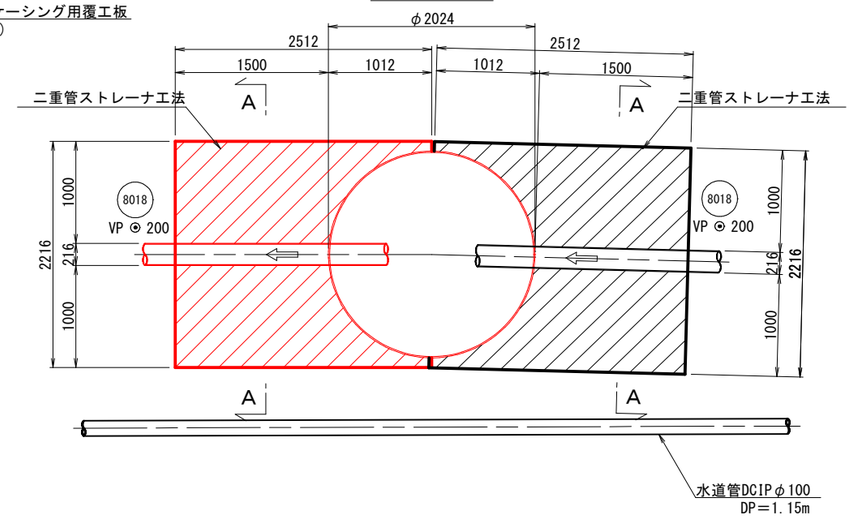

A－A

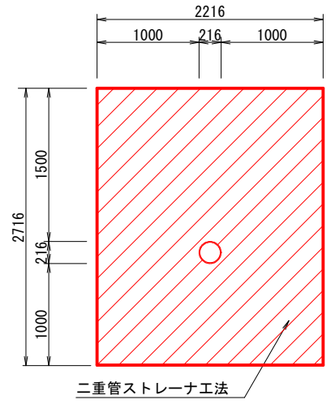

側面図
(圧入・掘削完了時)

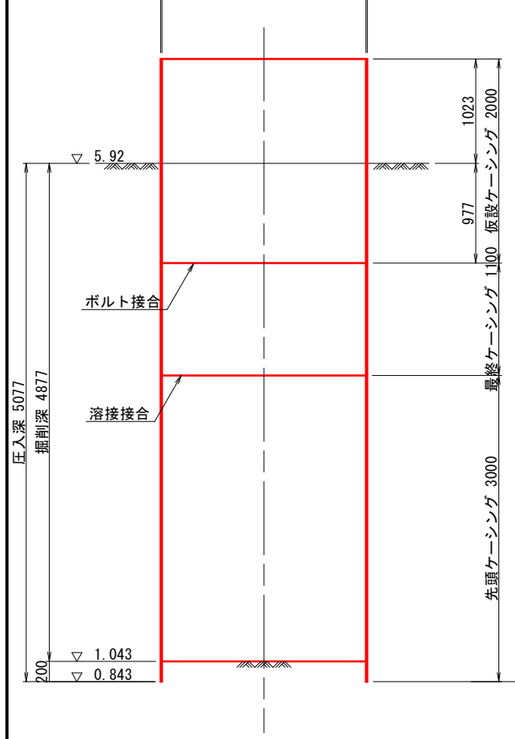

側面図
(コンクリート基礎完了時)

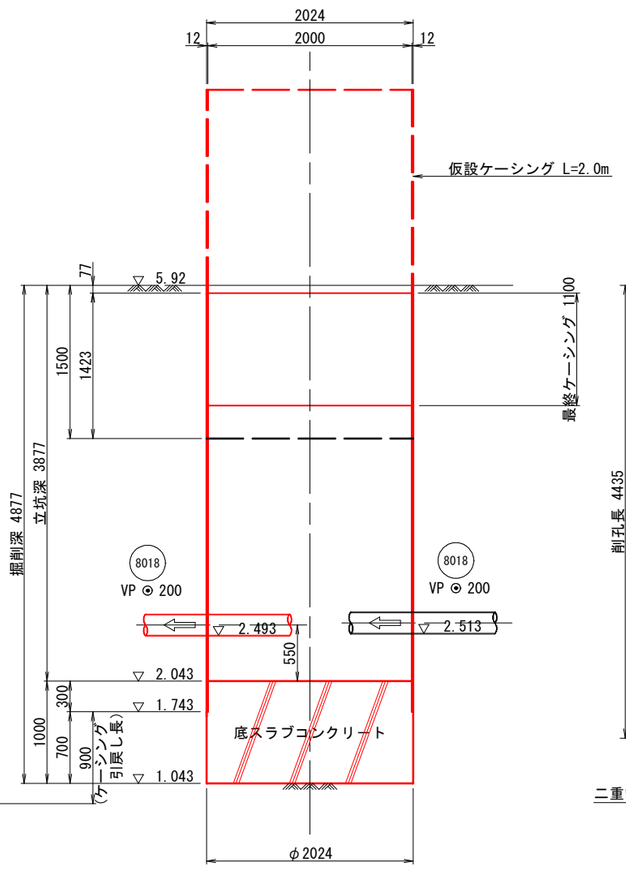

縦断面図

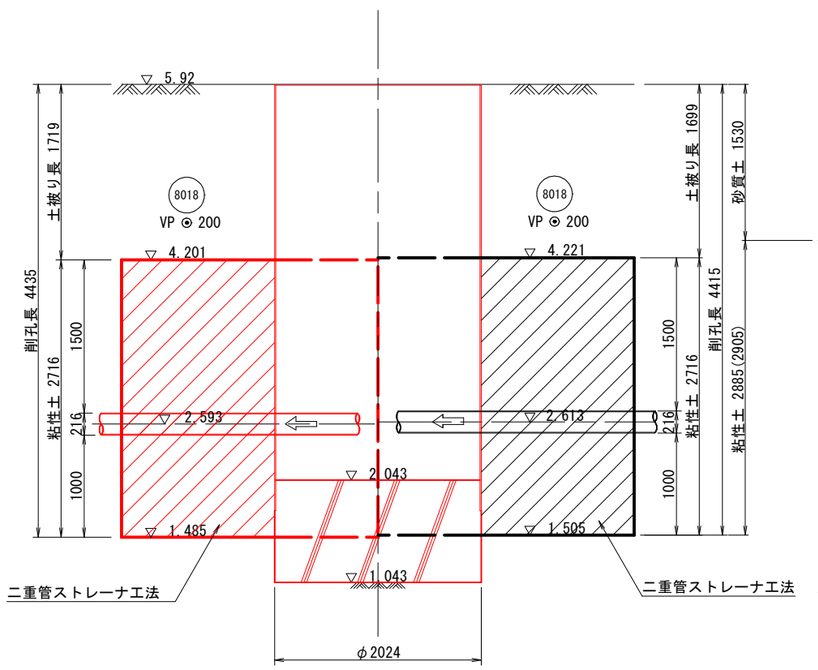

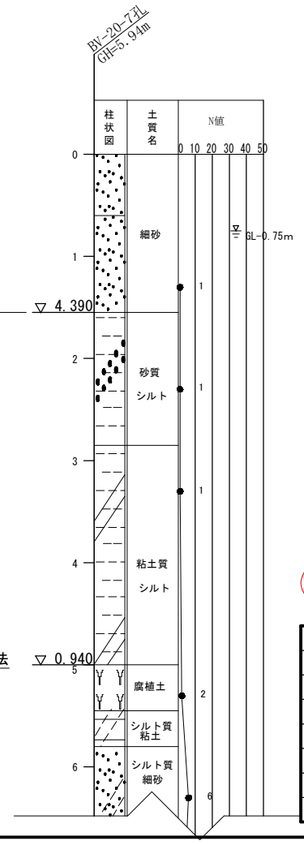

事業名	加茂市公共下水道事業
工事名	後須田上鵜森線汚水管渠築造工事
施設名	
工事箇所	加茂市 大字後須田 地内
図面名称	No.8018-2 片発進片到達立坑構造図・薬液注入工図
縮尺	1：30
令和 年 月 作成	図番
新潟県加茂市上下水道課	

No.8020-1 両発進立坑構造図・薬液注入工図　S=1:30
(鋼製ケーシング式)

立坑平面図
平面図

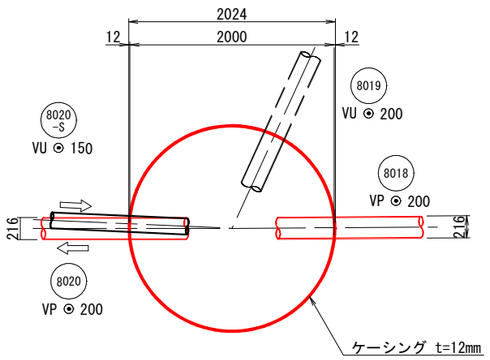

覆工板設置図
平面図

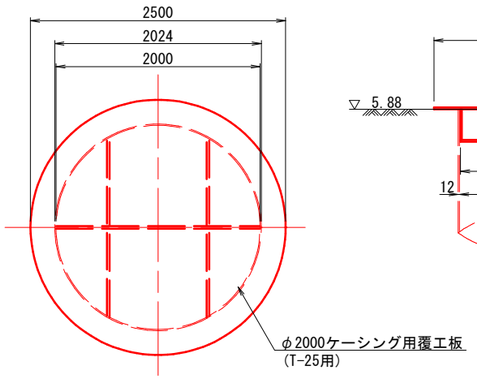

側面図

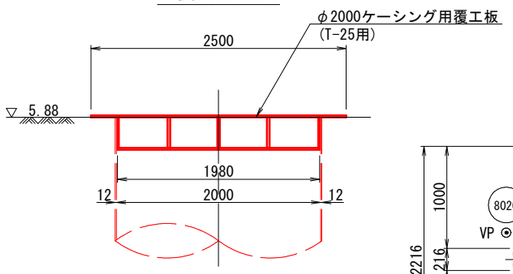

薬液注入工 詳細図
平面図

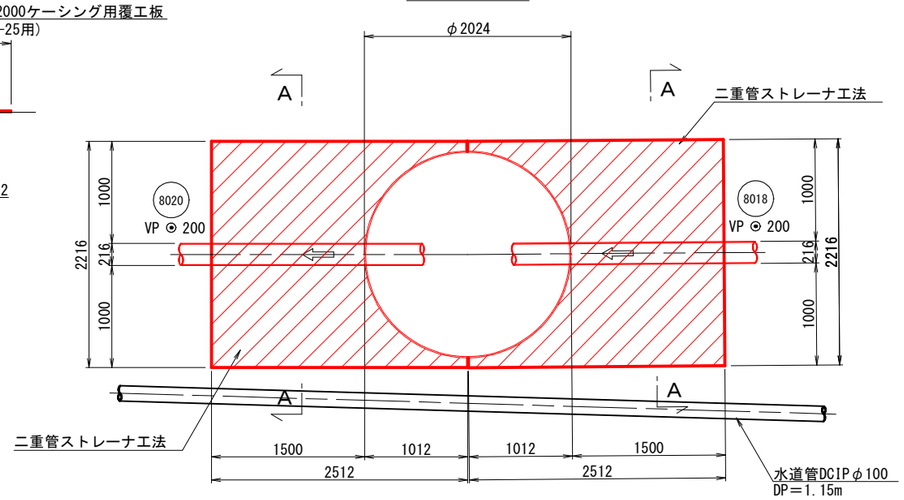

A－A

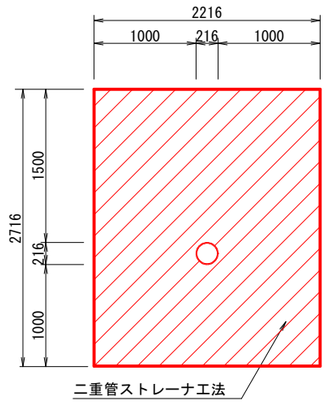

側面図
(圧入・掘削完了時)

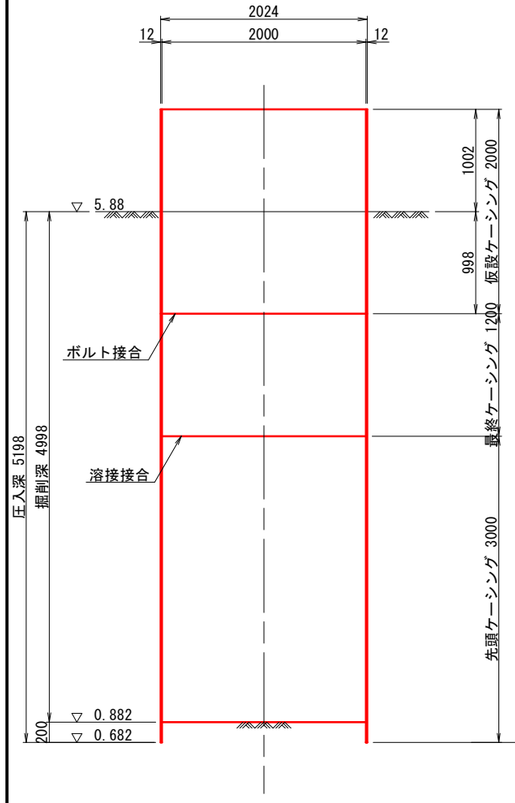

側面図
(コンクリート基礎完了時)

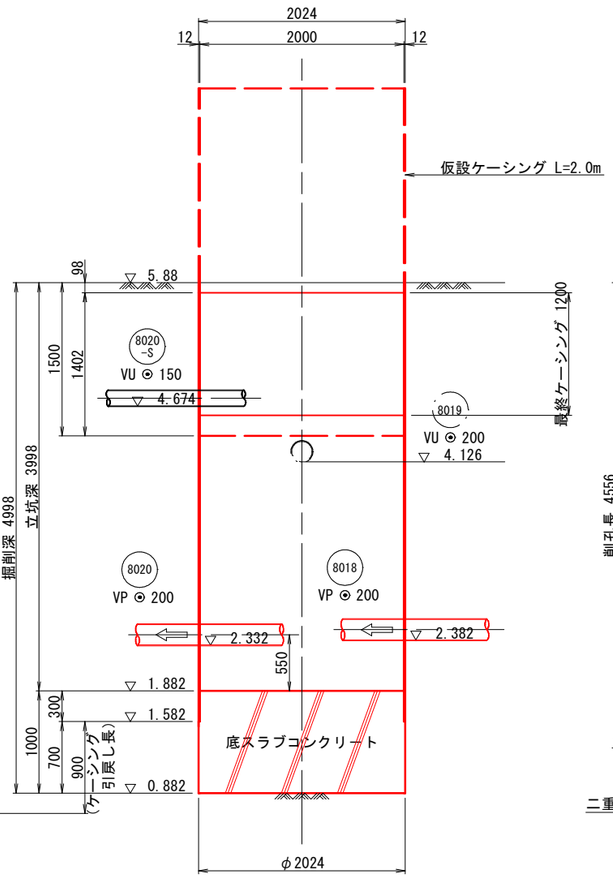

縦断面図

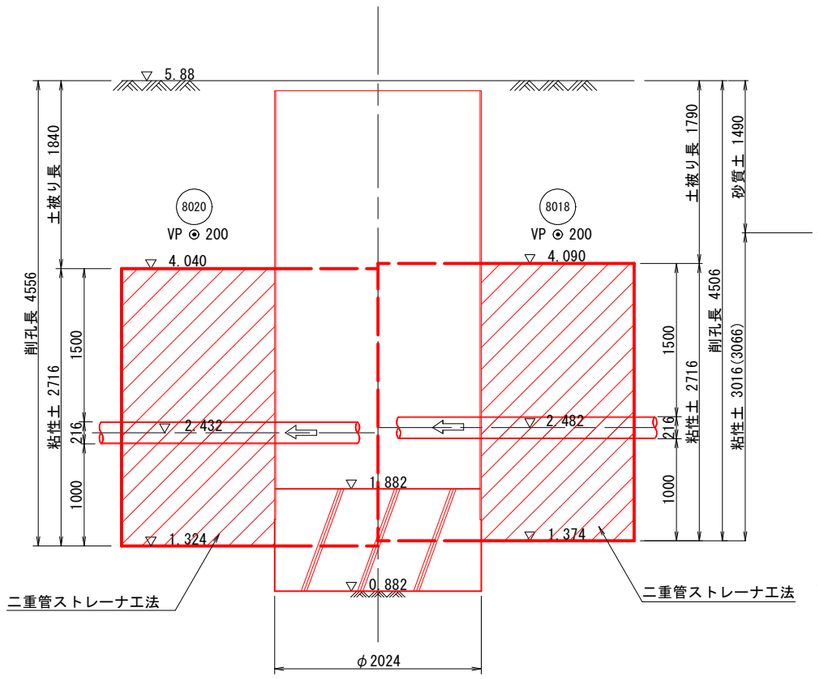

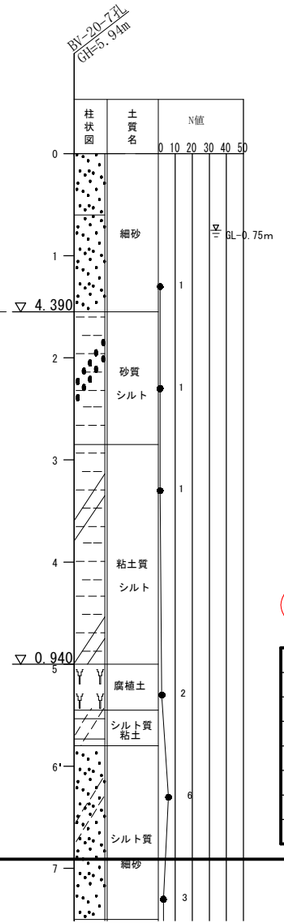

8018　8020

事業名	加茂市公共下水道事業
工事名	後須田上鵜森線汚水管渠築造工事
施設名	
工事箇所	加茂市 大字後須田 地内
図面名称	No.8020-1 両発進立坑構造図・薬液注入工図
縮尺	1：30
令和　年　月 作成	図番

新潟県加茂市上下水道課

No. 8020-1 1号組立マンホール構造図　S=1:20

1 － 1

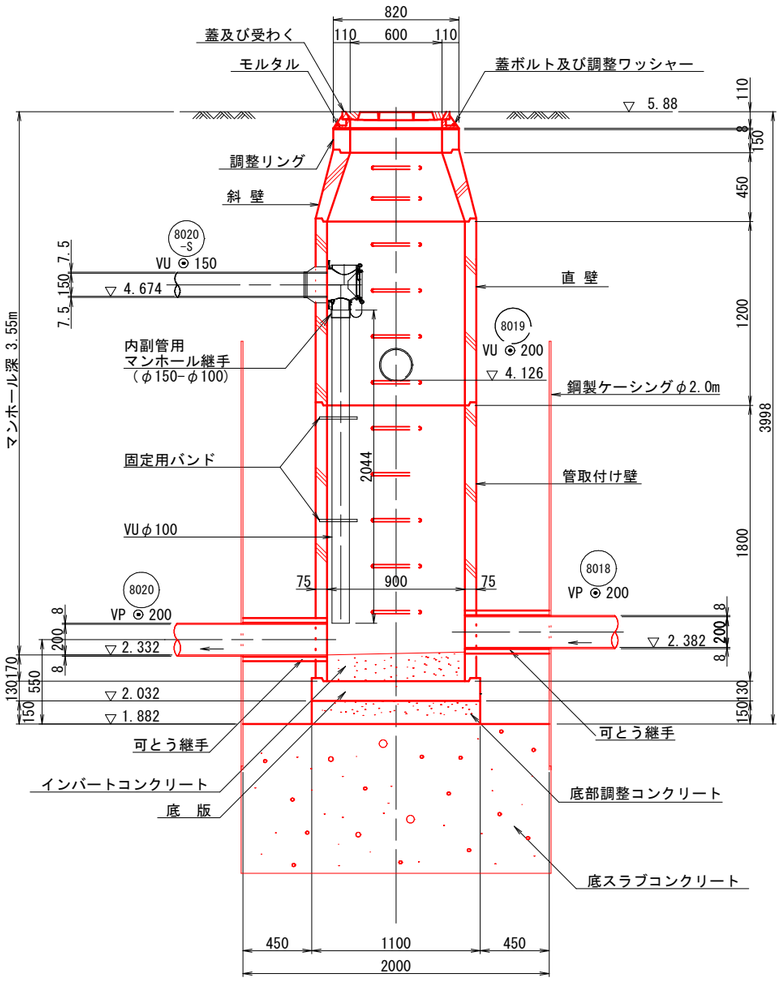

平 面 図

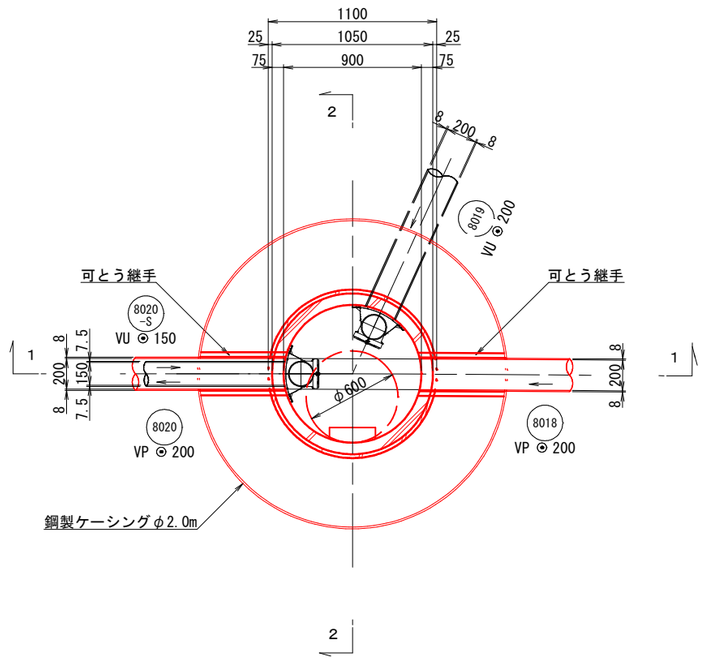

2 － 2

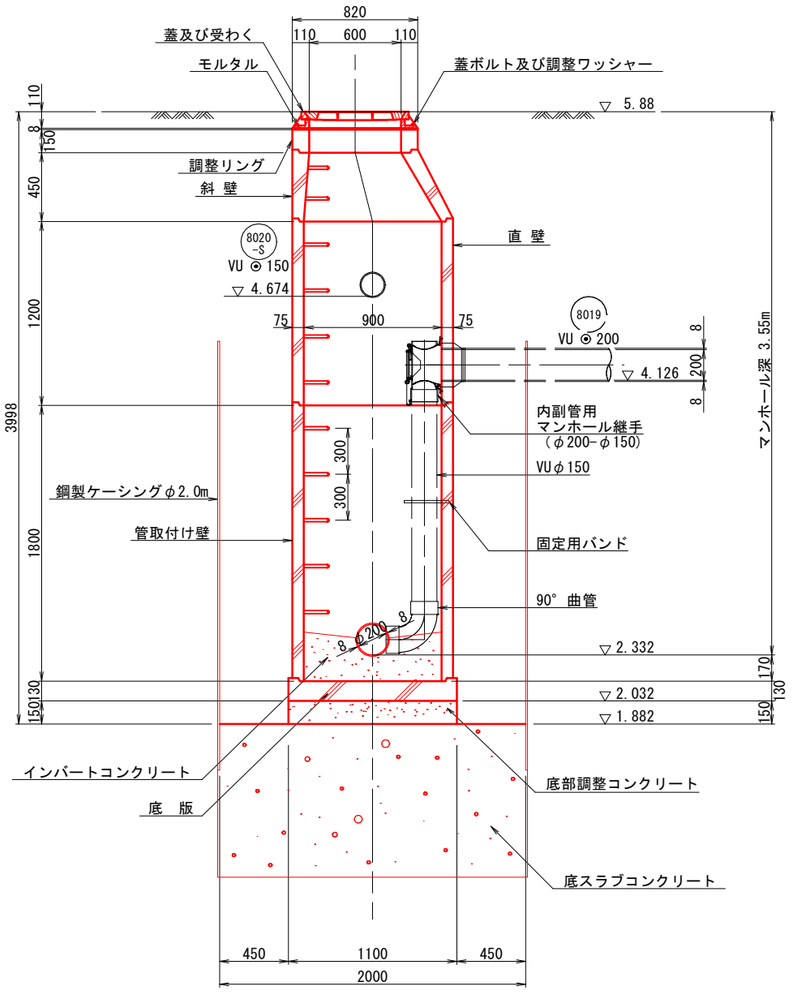

8018　8020

事 業 名	加茂市公共下水道事業
工 事 名	後須田上鵜森線汚水管渠築造工事
施 設 名	
工 事 箇 所	加茂市 大字後須田 地内
図 面 名 称	No. 8020-1 1号組立マンホール構造図
縮 尺	1：20
令和 年 月 作成	図 番
新 潟 県 加 茂 市 上 下 水 道 課	

舗装復旧標準横断面図　S=1:20

市道アスファルト舗装

大型車が通る可能性のある道路【交通量区分・N3】
（大型車交通量1～100台未満/日・方向　幅員3m以上）

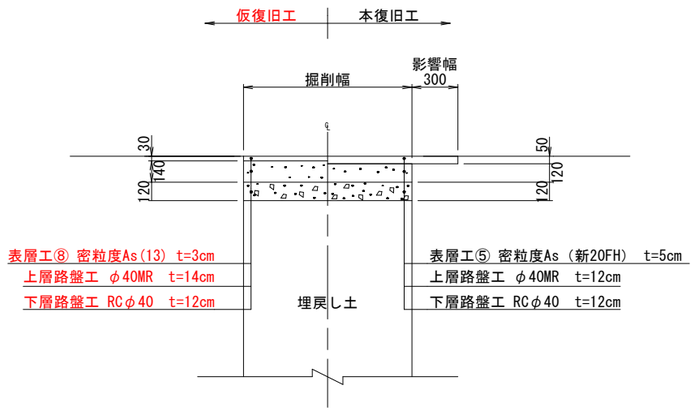

*路盤下端より1mの間は、CBR12%以上の材料を使用し、路床並の転圧とする事。

*表層に用いるｱｽﾌｧﾙﾄ混合物は、一般には⑤密粒As(新20FH)、縦断勾配6%を超える箇所
消融雪施設箇所・橋面では⑦密粒As(新20FH)改質Ⅰ型を採用する。

市道アスファルト舗装

加茂市が指定した幹線道路【交通量区分・N5】
（大型車交通量250台以上/日・方向）

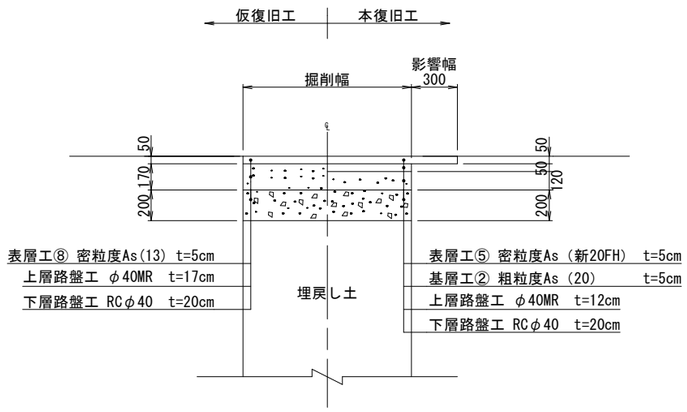

*路盤下端より1mの間は、CBR12%以上の材料を使用し、路床並の転圧とする事。

*表層に用いるｱｽﾌｧﾙﾄ混合物は、一般には⑤密粒As(新20FH)、縦断勾配6%を超える箇所
消融雪施設箇所・橋面では⑦密粒As(新20FH)改質Ⅰ型を採用する。

市道砂利道

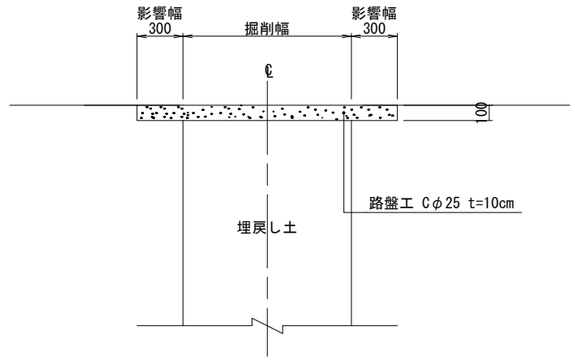

*原則として現況に合わせて復旧する事。

*路盤下端より1mの間は、CBR12%以上の材料を使用し、路床並の転圧とする事。

一般県道アスファルト舗装

【復旧区分・N5(90%)】
（舗装計画交通量625～1,000台未満/日・方向）
【消雪パイプ有】
【Vカットすり付け無】

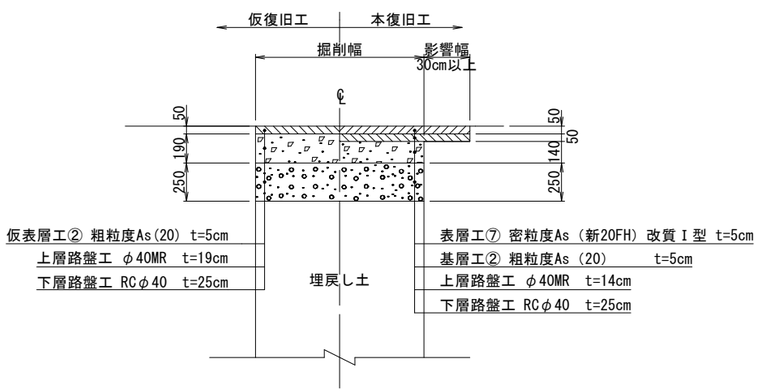

（※）下層路盤材、歩道路盤材料の使用する資材の優先順位は、上位から
ARC-40（RC混合）、ARC-40（C混合）、RC-40、C-40の順とする。
ただし当初は、調達の確実さを考慮してRC-40とする。

事業名	加茂市公共下水道事業
工事名	後須田上鵜森線汚水管渠築造工事
施設名	
工事箇所	加茂市 大字後須田 地内
図面名称	舗装復旧標準断面図
縮尺	1：20
令和　年　月 作成	図番
新潟県加茂市上下水道課	